CK1000
The Fastest
Sicurezza, tranquillità, rapidità
CashKeeper®
Closed and secure cash handling

CK1000

The Fastest

Sistema di gestione contanti ad alta efficienza

3X3

3 funzionalità

1 Incassa e elargisce il resto
2 Effettua pagamenti
3 Agevola il cambio

3 Vantaggi

1 Quadratura della cassa garantita
2 Rigetto di banconote e monete false
3 Alta velocità

Accetta e controlla più banconote simultaneamente

Consente il pagamento con un massimo di 4 banconote simultaneamente

Caratteristiche

- CK1000 gestisce e verifica tutte le banconote e monete in €
- Multivaluta
- Il sistema ridondante garantisce un servizio continuato anche in caso di intoppo di banconote
- Oltre 150 programmi di gestione per i 7 paesi integrati
- Semplice integrazione in qualsiasi programma. Integrazione express
- Interfaccia di connessione: RETE (connettore RJ45)
- Monitoraggio costante dei livelli di cambio e deposito
- Supporto per montaggio sul bancone

Accetta e controlla fino a 4 monete al secondo

Display integrato ad alta luminosità

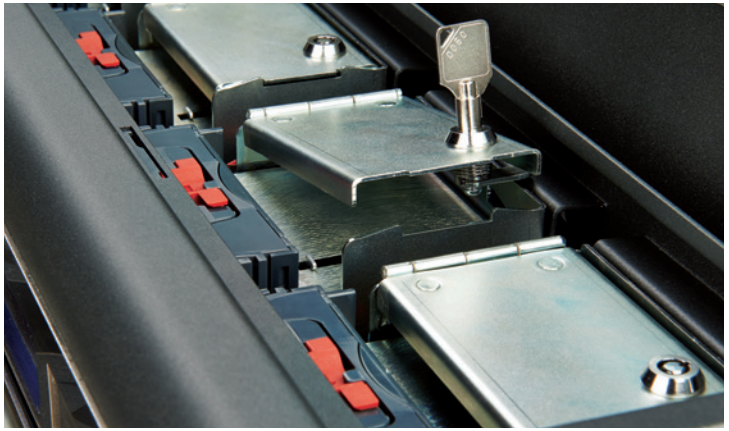

3 livelli di sicurezza

CashKeeper®
Closed and secure cash handling

Monete

- Accetta e rende monete da 1 ct a 2 €
  (1ct disponibile solo su richiesta)
- Fino a 1.500 monete per cambio
- Fino a 500 monete in deposito
- Cassetta di deposito blindata
- Velocità di incasso monete: fino a 4 monete/secondo
- Velocità di pagamento in monete: fino a 12 monete/secondo

Banconote

- Gestisce banconote da 5 € a 500 €
- Fino a 120 banconote per cambio
- Fino a 1.200 banconote in deposito
- Cassetta di deposito blindata
- Velocità di incasso banconote: fino a 4 secondi/banconote
- Consente l'introduzione di più banconote simultaneamente
- Velocità di pagamento banconote: fino a 4 banconote in 4 secondi
- Consente di pagare con un massimo di 4 banconote simultaneamente

Consigliato per

Supermercati, alimentari, cinema, teatri, farmacie, tabaccai, ricevitorie, settore alberghiero, botteghini in generale.

Ideale in qualsiasi luogo nel quale siano necessarie rapidità e sicurezza nelle transazioni in contanti.

CashKeeper®
Closed and secure cash handling

www.cashkeeper.es

CashKeeper si riserva il diritto di modificare qualsiasi misura, caratteristica o specifica riportata nel presente catalogo senza alcun preavviso.

CK1000
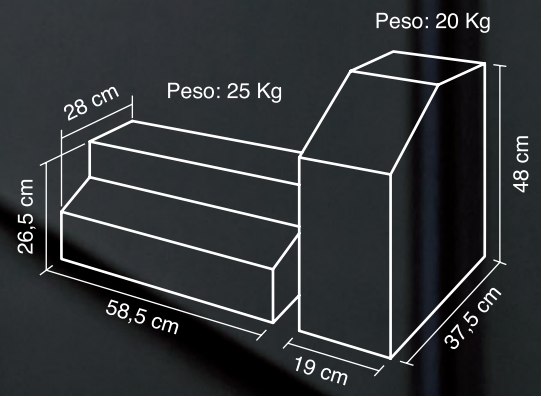
The Fastest