CK1000
The Fastest
Sicherheit, Gewissheit,
Schnelligkeit
CashKeeper®
Closed and secure cash handling

# CK1000

The Fastest

## Hochleistungs-Bargeldmanagementsystem

3X3

### 3 Funktionen

1. Kassieren und Wechselgeld ausgeben
2. Zahlungen vornehmen
3. Stellt Wechselgeld bereit

### 3 Vorteile

1. Die Kasse stimmt immer
2. Keine falschen Geldscheine oder Münzen
3. Hohe Geschwindigkeit

Akzeptiert und prüft mehrere Geldscheine gleichzeitig

Gibt bis zu 4 Geldscheine gleichzeitig aus

## Merkmale

- CK1000 verwaltet und prüft alle €-Münzen und-Geldscheine
- Mehrfache Währungen
- Redundantes System-ein Geldscheinstau führt nicht zu einem Aussetzen des Gerätes
- Über 150 integrierte Managementsysteme aus 7 Ländern
- Leichte Integrierung in jedes Programm Express-Integrierung
- Anschluss-Schnittstelle: RED (RJ45-Anschluss)
- Jederzeit Anzeige des Wechselgeld-und Einnahme-Standes
- Verankerung für den Tresen

Akzeptiert und prüft bis zu 4 Münzen pro Sekunde

Integrierte Anzeige mit hoher Leuchtkraft

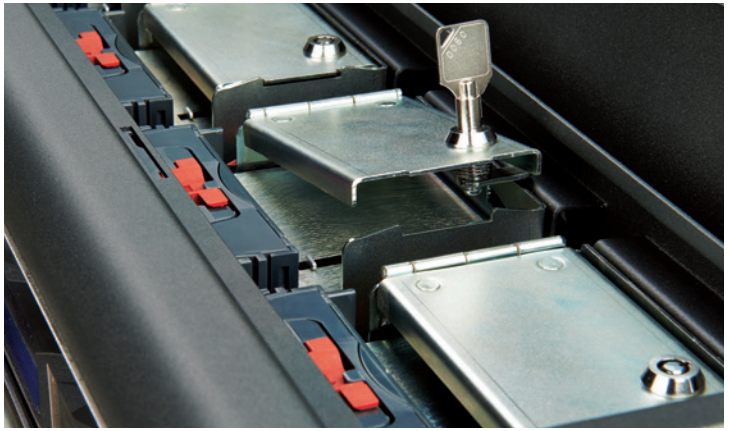

3 Sicherheitsstufen

CashKeeper®
Closed and secure cash handling

## Münzen

- Akzeptiert und gibt Münzen von 1 ct bis 2 € aus (1ct nur auf Anfrage erhältlich)
- Bis zu 1.500 Münzen für Wechselgeld
- Bis zu 500 Münzen einnehmbar
- Geschlossene Einnahmekassette
- Münzannahmegeschwindigkeit: bis 4 Münzen/Sekunde
- Münzausgabegeschwindigkeit: bis 12 Münzen/Sekunde

## Geldscheine

- Verwaltet Geldscheine von 5 € bis 500 €
- Bis 120 Geldscheine für Wechselgeld
- Bis zu 1.200 Geldscheine einnehmbar
- Geschlossene Einnahmekassette
- Geldschein-Annahmegeschwindigkeit: bis 4 Sekunden/Geldschein
- Mehrere Geldscheine können gleichzeitig eingegeben werden
- Geldschein-Ausgabegeschwindigkeit: bis 4 Geldscheine in 4 Sekunden
- Bis zu 4 Geldscheine gleichzeitig können ausgegeben werden

## Empfohlen für

Supermärkte, Lebensmittelläden, Kinos, Theater, Apotheken, Tabakläden, Lotterieannahmestellen, im Gastgewerbe, Zahlschalter im Allgemeinen.

**Und an jedem Ort, wo Schnelligkeit und Sicherheit in den Bargeldtransaktionen erforderlich sind.**

CashKeeper®
Closed and secure cash handling

www.cashkeeper.es

CashKeeper behält sich das Recht vor, Abmessungen, Merkmale und Spezifikationen, die in diesem Katalog angeführt sind, ohne Vorankündigung zu ändern.

# CK1000
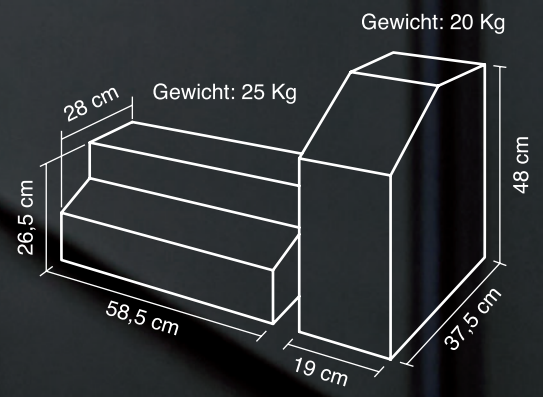
The Fastest