CK1000
The Fastest
Sécurité, tranquillité, vitesse
CashKeeper®
Closed and secure cash handling

CK1000

The Fastest

Système d'encaissement sécurisé des espèces à haute performance

3X3

3 Fonctionnalités

1. Gère les ventes (paiement et rendu)
2. Gère les sorties de caisse
3. Echange (monnaie) de billets et de pièces

3 Avantages

1. La caisse tombe toujours juste
2. Contrôle l'authenticité des billets et des pièces
3. Grande vitesse

Accepte et vérifie plusieurs billets en même temps

Paiements jusqu'à 4 billets simultanément

Caractéristiques

- CK1000 gère et valide toutes les pièces et billets en €
- Multidevise
- Système redondant, un billet coincé ne cause pas l'arrêt de la machine
- Plus de 150 logiciels de gestion dans 7 pays connectés
- Facile à intégrer dans tous les logiciels. Intégration express
- Connectivité: LAN (connecteur RJ45)
- Niveaux de change et de collecte surveillés à tout moment
- Dispositif d'ancrage au comptoir

Accepte et vérifie jusqu'à 4 monnaies par seconde

Viseur intégré à haute luminosité

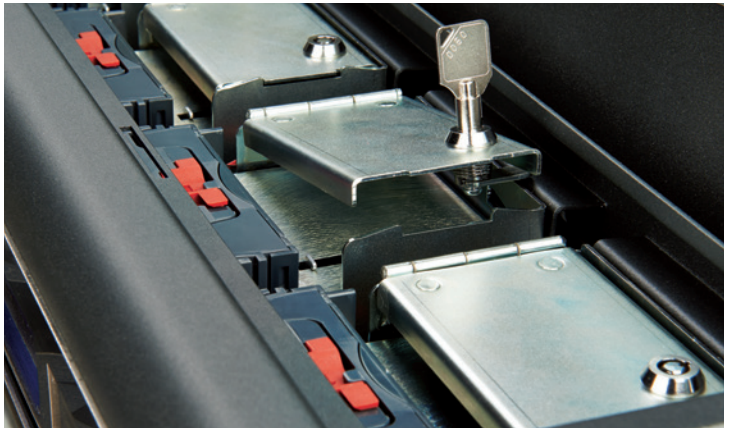

3 niveaux de sécurité

CashKeeper®
Closed and secure cash handling

Pièces

- Accepte et rend les pieces de 1 ct à 2 €
  (1ct disponible uniquement sur demande)
- Jusqu'à 1.500 pièces pour rendu de monnaie
- Jusqu'à 500 pièces à la cassette sécurisée
- Cassette sécurisée fermée
- Vitesse d'acceptation des pièces: jusqu'à 4 pièces/seconde
- Vitesse de retour de pièces: jusqu'à 12 pièces/seconde

Billets

- Gère billets de 5 € à 500 €
- Jusqu'à 120 billets pour rendu de billets
- Jusqu'à 1.200 billets encaissés
- Cassette sécurisée fermée
- Vitesse d'acceptation de billets: jusqu'à 4 billets/seconde
- Vous pouvez entrer plusieurs billets simultanément
- Rapidité de paiement de billets: jusqu'à 4 billets en 4 secondes
- Il peut rendre jusqu'à 4 billets simultanément

Recommandé pour

Supermarchés, boutiques d'alimentation, cinémas, théâtres, pharmacies, bureaux de tabac, loterie, CHR, et caissiers en général.

Et partout où il est nécessaire d'avoir un système d'encaissement sécurisé ultra-rapide des espèces.

CashKeeper®
Closed and secure cash handling

www.cashkeeper.es

CashKeeper se réserve le droit de modifier quelques dimensions, fonctions ou spécifications qui figurent dans ce catalogue sans préavis.

CK1000
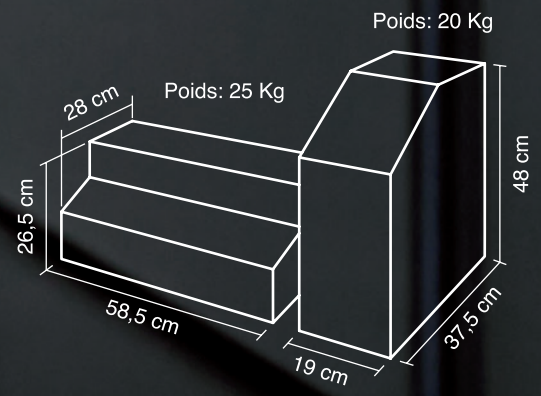
The Fastest